UNE SOLUTION POUR L'ÉCLAIRAGE INTÉRIEUR DES VITRINES

LA TECHNOLOGIE DES FIBRES OPTIQUES

Chacun sait qu'il faut éviter les sources lumineuses à l'intérieur des vitrines, principalement les lampes à incandescence. En effet ces sources produisent une quantité appréciable de rayonnement infrarouge, d'où une augmentation de la température. Par le jeu des allumages/extinctions, on craint des variations brusques de l'humidité relative, néfastes à la bonne conservation des objets.

Jusqu'à présent, la solution consistait à construire un espace indépendant et ventilé pour les sources, généralement des tubes fluorescents. Malgré certains artifices, cette solution n'est pas toujours satisfaisante pour une mise en valeur de l'objet éclairé, à qui un éclairage directionnel, créateur d'ombres, aurait donné toute sa valeur.

Aujourd'hui, avec la technologie des fibres optiques, il nous est possible de pénétrer à l'intérieur de la vitrine, sans perturber le climat interne, et de diriger au mieux notre faisceau de lumière.

L'appareil de base se compose d'une part d'un générateur de lumière, d'autre part d'un ou plusieurs câbles d'éclairage.

a) le générateur de lumière : comprenant la source, une lampe tungstène-halogène, alimenté en basse tension par l'intermédiaire d'un transformateur. Les puissances proposées vont de 50 W à 250 W. Le réglage de l'intensité lumineuse peut se faire soit par graduateur, soit par filtres neutres interposés, suivant les modèles ;

b) les câbles d'éclairage : au nombre de 2 ou 3, reliés au générateur par un adapteur unique. Un câble est constitué par un faisceau de fibres optiques terminé par un embout qui peut recevoir ou non un focalisateur et/ou un porte-filtre. Cela nous permet, à partir d'une seule et unique source, d'obtenir un éclairage d'ambiance et un éclairage ponctuel, de chromaticité et d'intensité différentes.

J. E.

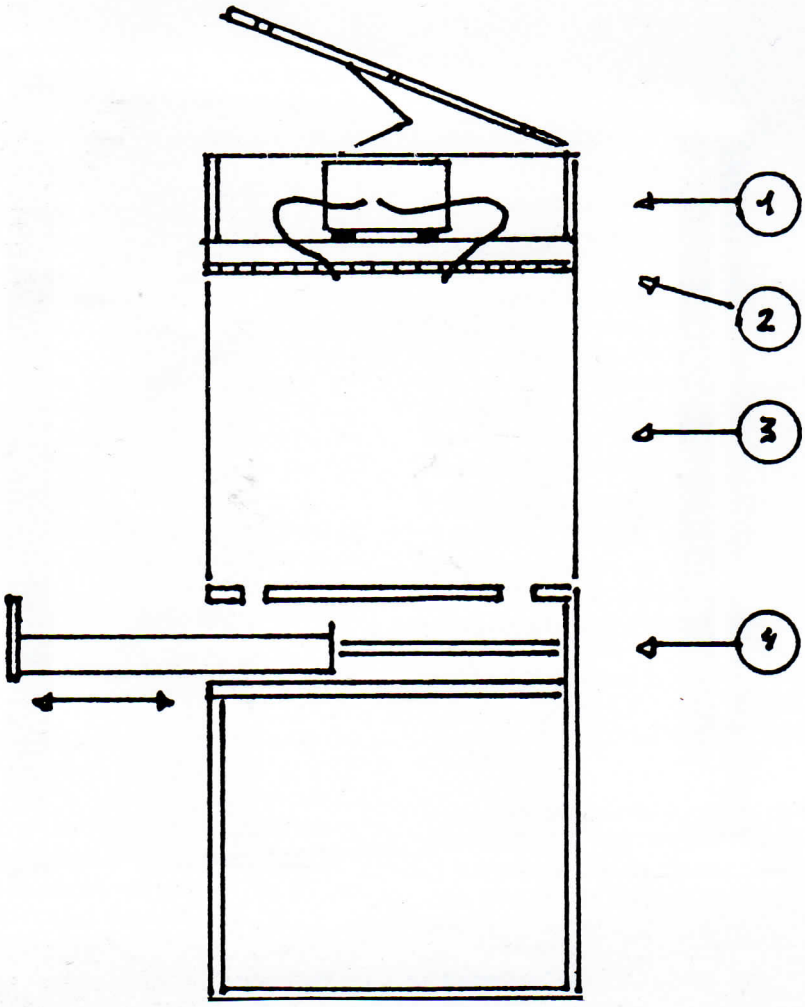

1 - espace indépendant et ventilé recevant le générateur de lumière.
2 - grille de défilement permetant de disposer les câbles d'éclairage.
3 - espace d'exposition.
4 - tiroir à silocogel.

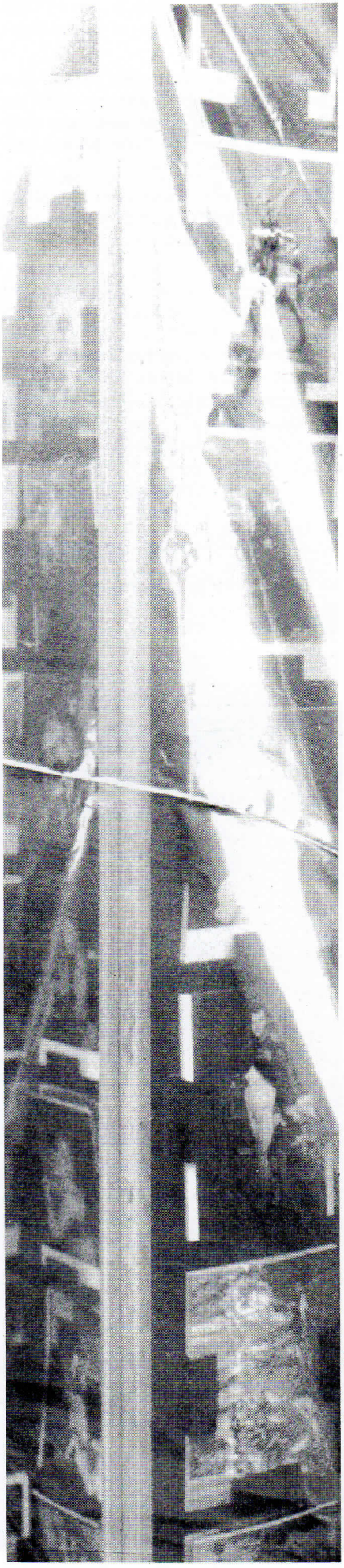

Photo : Les cousins Franceschi

Transparence